Aluminiumprofil- & Verbindungstechnologie

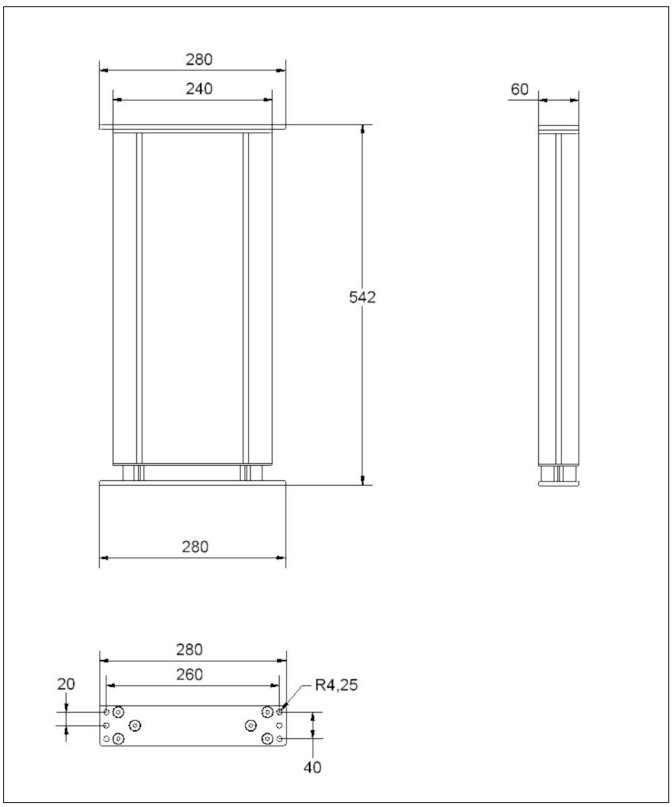

Hubsäule

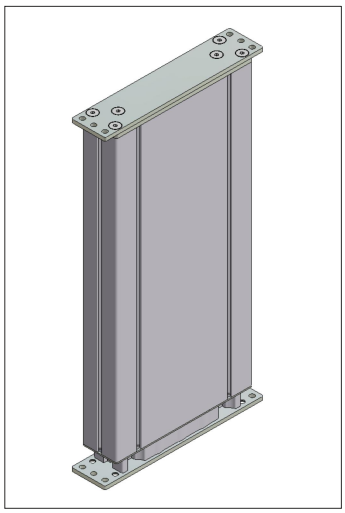

Technische Daten

Kraft (F)	:	1600N
Vmax	:	9mm/s
Einbaumaß (Ohne Montageplatten)	:	530 mm
Hub	:	350 mm
Sonderhub	:	auf Anfrage
Stromstärke (U)	:	24 V DC
Imax	:	7 A

Anwendung

Montage als Hubsäule für z.B. Arbeitstische, um die Höhe des Tisches an verschieden große Personen anzupassen.

Bestell Nr.	Artikel	Bestelleinheiten
HBS-530	Hubsäule Einbaulänge: 530 mm/ Hub: 350 mm	1 Stück
HBS-ASP	Anschraubplatte für Hubsäule	1 Stück
HBS-HST	Handschalter für Hubsäule	1 Stück
HBS-SYN	Synchronsteuerung für Hubsäule	1 Stück
HBS-530-S	Hubsäule Einbaulänge: 530 mm/ Hub: 350 mm, Set Set bestehend aus: (2 x Hubsäule, Kabel, Handschalter, Synchronsteuerung, Anschraubplatten)	1 Set