Aluminiumprofil- & Verbindungstechnologie

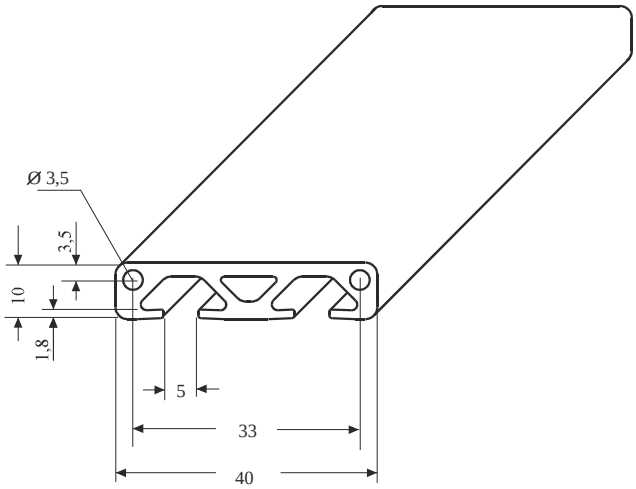

Profil
40 x 10

Technische Daten

Al, eloxiert -Natur	
Ix	0,24 cm 4
Iy	3,63 cm 4
Wx	0,44 cm 3
Wy	1,81 cm 3
Profilfläche	2,36 cm 2
Gewicht	0,64 Kg/m
It	0,27 cm 4

Anwendung

Für leichte Konstruktionen.
Universell einsetzbar.

Bestell Nr	Artikel	Bestelleinheiten
P5.40.1.0	Profil 40x10	Zuschnitt max. 6000 mm
P5 40.1.1	Profil 40x10	4 Stangen a 6 m,
P5 40.1.2	Profil 40x10	8 Stangen a 6 m,
S 41	Sägeschnitt	Gerader Schnitt