Aluminiumprofil- & Verbindungstechnologie

Profilserie Plattenklemmprofile Nut 10 mm.

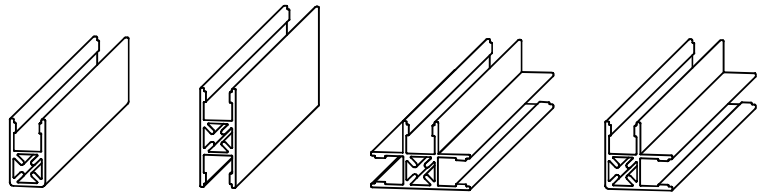

PLKLP10-U30 PLKLP10-H40 PLKLP10-T40 PLKLP10-E30

Plattenklemm - Profil 10 E-30

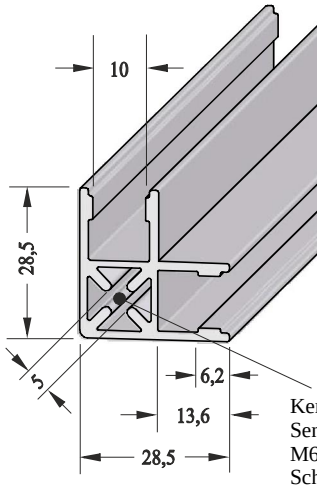

Kernbohrung für Senkkopfschraube M6x50. Schraube einfach eindrehen Gewinde ist selbstformend.

Aufbau Rahmen mit E + T - Profil

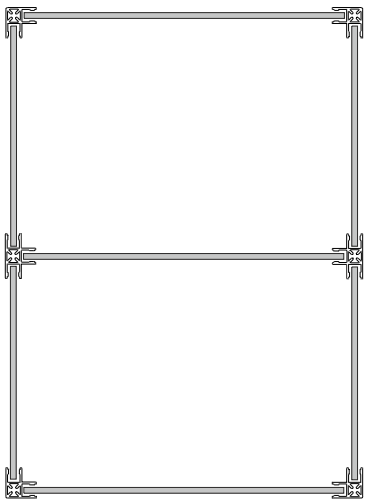

Ansicht mit Kunststoff-Klemmprofil

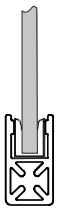

Weitere Plattenklemm - Profile auf der nächsten Seite
PLKLP-T40
PLKLP **techn. Daten**

Technische Daten

Al, eloxiert-Natur	
Ix	cm
Wx	cm
Profilfläche	2,20 cm 2
Gewicht	0,60 kg/m

Anwendung

Zum einfassen oder umrahmen von Platten. Plattendicke max. 10 mm, **ohne** Einfaßprofil. Mit Einfaßprofil Nut 10, Art. Nr. **10AEP-S** oder **10AEP-N** können Platten in einer Dicke von **1 - 8** mm geklemmt werden.
Zum abdecken der Nuten kann das Abdeckprofil Art. Nr. ADP-10G/ S oder 10ADP-AL verwendet werden.
Verbindung der **Profile** wird im Anhang unter **technische Daten** Plattenklemmprofile Nut 10 beschrieben
Platten Zuschnittmaß = **23** mm größer, als die lichte Weite, Innenmaß Rahmen.
Beispiel: Lichte Weite Rahmen 1000 x 2000 mm. Zuschnittmaß Platte + 23 mm = 1023 x 2023 mm.

Bestell Nr.	Artikel	Bestelleinheiten
PLKLP10-E30.0	Plattenklemmprofil Nut 10 - E	Zuschnitt max. 6000 mm
PLKLP10-E30.1	Plattenklemmprofil Nut 10 - E	8 Stangen a 6 m
PLKLP10-E30.2	Plattenklemmprofil Nut 10 - E	16 Stangen a 6 m
S-PLKLP10	Sägeschnitt	Gerader Schnitt