Aluminiumprofil- & Verbindungstechnologie

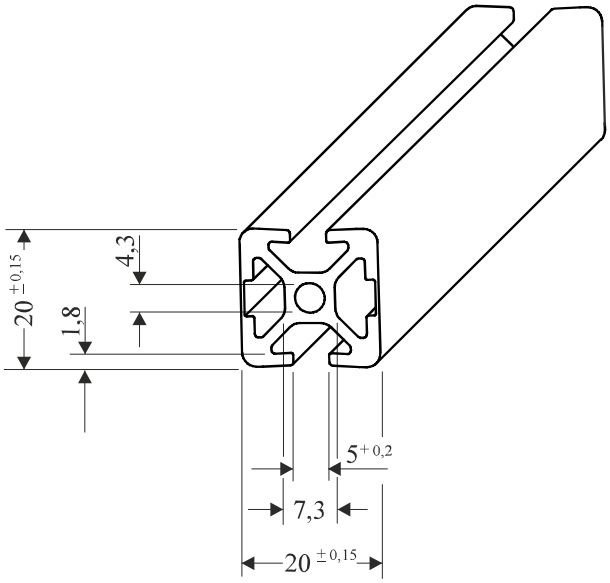

Profil 20x20-2N180°

Technische Daten

Nutbreite	**5 mm**
Al, eloxiert	- Natur
Ix	0,82 cm 4
Iy	0,74 cm 4
Wx	0,82 cm 3
Wy	0,74 cm 3
Profilfläche	1,91 cm 2
Gewicht	0,51 Kg/m
It	0,30 cm 4

Anwendung

Für leichte Konstruktionen.
Universell einsetzbar.

Bestell Nr.	Artikel	Bestelleinheiten
P5.20.2.0-2N180°	Profil 20x20 - 2 Nuten geschlossen180°	Zuschnitt max. 6000 mm
P5.20.2.1-2N180°	Profil 20x20 - 2 Nuten geschlossen180°	8 Stangen a 6 m
P5.20.2.2-2N180°	Profil 20x20 - 2 Nuten geschlossen180°	16 Stangen a 6 m
S 22	Sägeschnitt	Gerader Schnitt