Aluminiumprofil- & Verbindungstechnologie

Winkelverbinder Zn 40x80

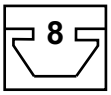

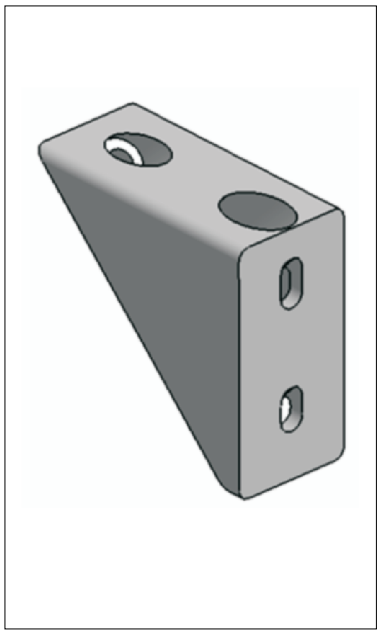

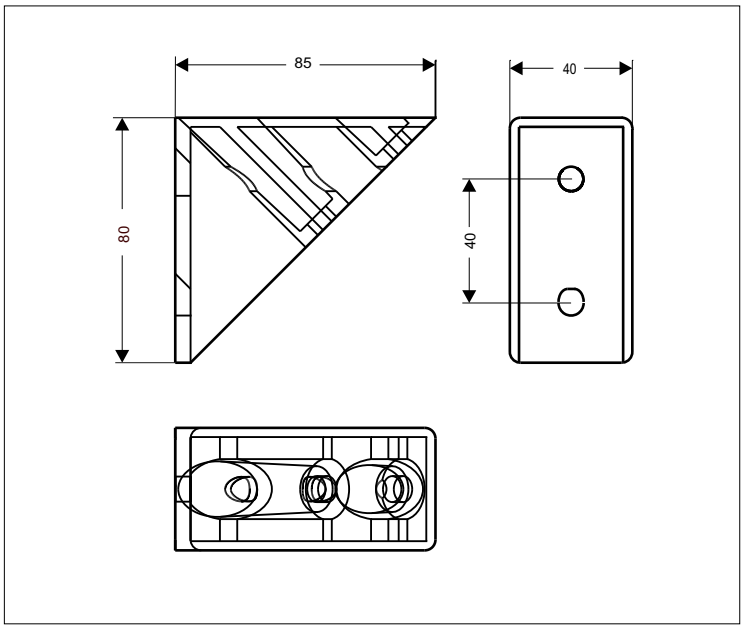

Technische Daten.

Material : Zn
Farbe : natur,
Alufarben beschichtet
Gewicht : 355 g / Set 405 g

Anwendung

Zum verbinden von zwei Profilen 40x80 im Winkel von 45°
als Versteifungselement.
Universell einsetzbar.

Best. Nr.	Artikel	Bestelleinheiten.	
WVB-40-80N	Winkelverbinder, 40x80 natur	1/100	Stück
WVB-40-80AL	Winkelverbinder, 40x80alufarben	1/100	Stück
WVB-S40-80N	Winkelverbinder - Set,40x80 natur	1/100	Stück
WVB-S40-80AL	Winkelverbinder - Set,40x80 alufarben Set besteht aus: 2x HRS 8x20, 2x HRS 8x16, 2x NSK 88.	1/100	Stück