Aluminiumprofil- & Verbindungstechnologie

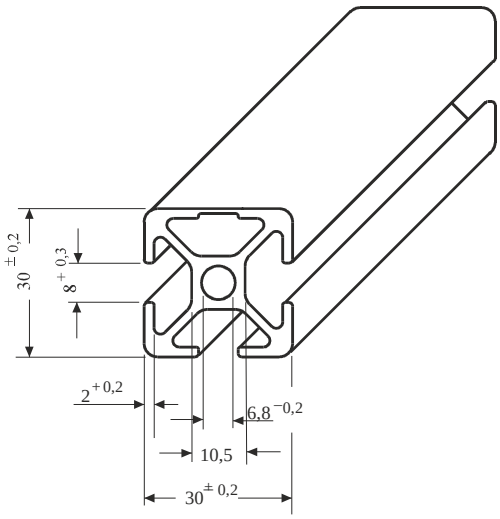

Profil
30 x 30 1N

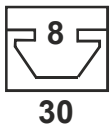

Technische Daten

Nutbreite	**8mm**
Al, eloxiert	-Natur
Ix	3,31 cm 4
Iy	3,12 cm 4
Wx	2,26 cm 3
Wy	2,08 cm 3
Profilfläche	3,38 cm 2
Gewicht	0,94 kg/ m

Anwendung

Für leichte Konstruktionen
Universell einsetzbar.
Standardnutensteine NSK8.
mit Steg, für Nut 8 mm
einsetzbar.

Bestell Nr .	Artikel	Bestelleinheiten
P 30.3.0 1N	Profil 30x30, eine Nut geschl.	Zuschnitt max. 6000 mm
P 30.3.1 1N	Profil 30x30, eine Nut geschl.	8 Stangen a 6 m
P 30.3.2 1N	Profil 30x30, eine Nut geschl.	16 Stangen a 6 m
S 33	Sägeschnitt	Gerader Schnitt