Aluminiumprofil- & Verbindungstechnologie

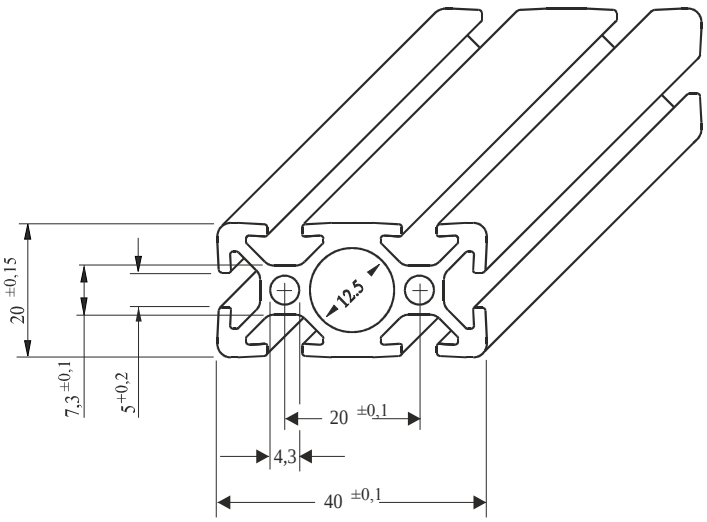

Profil
20 x 40

Technische Daten

Nutbreite	**5 mm**
Al, eloxiert	-Natur
Ix	1,45 cm 4
Iy	5,03 cm 4
Wx	1,44 cm 3
Wy	2,50 cm 3
Profilfläche	3,45 cm 2
Gewicht	0,93 kg/m
It	0,62 cm 4

Anwendung

Für leichte Konstruktionen.
Universell einsetzbar.

Bestell Nr.	Artikel	Bestelleinheiten
P5.20.4.0	Profil 20x40	Zuschnitt max . 6000 mm
P5.20.4.1	Profil 20x40	4 Stangen a 6m
P5.20.4.2	Profil 20x40	8 Stangen a 6 m
S 24	Sägeschnitt	Gerader Schnitt