Aluminiumprofil- & Verbindungstechnologie

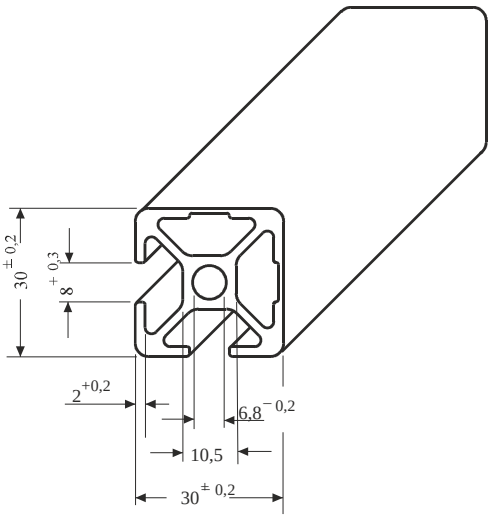

Profil
30 x 30
2N 90°

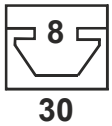

Technische Daten

Nutbreite **8mm**	
Al, eloxiert - Natur	
Ix	3,45 cm 4
Wx	2,26 cm 3
Profilfläche	3,42 cm 2
Gewicht	0,94 kg/ m

Anwendung

Für leichte Konstruktionen
Universell einsetzbar.
Standardnutensteine NSK8.
mit Steg, für Nut 8 mm
einsetzbar.

Bestell Nr.	Artikel	Bestelleinheiten
P 30.3.0-2N90°	Profil 30x30, zwei Nuten geschlossen -90°	Zuschnitt max. 6000 mm
P 30.3.1-2N90°	Profil 30x30, zwei Nuten geschlossen -90°	8 Stangen a 6 m
P 30.3.2-2N90°	Profil 30x30, zwei Nuten geschlossen -90°	16 Stangen a 6 m
S 33	Sägeschnitt	Gerader Schnitt