Aluminiumprofil- & Verbindungstechnologie

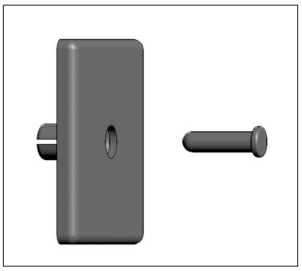

Abdeckkappe

unlösbar

40x40

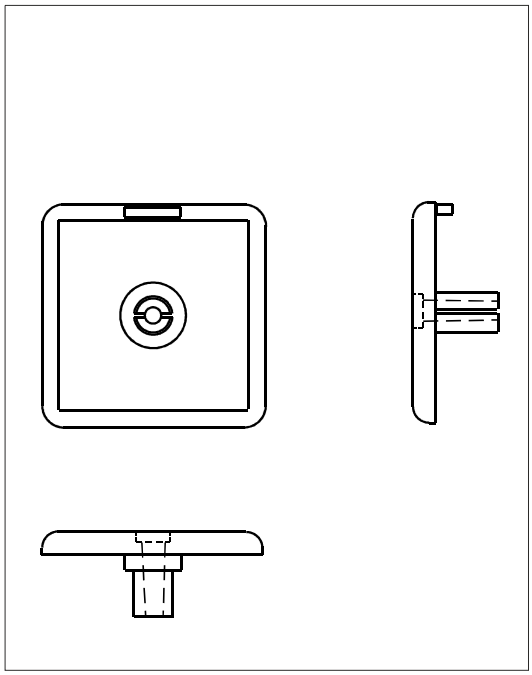

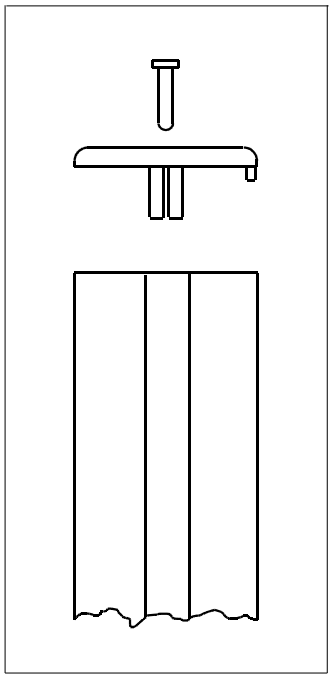

Technische Daten

Material: PA - GF
Nut: 8 mm
Stecksitz: 6,7 mm

Anwendung

Zum abdecken der Profilschnittflächen.
Für extrem hohe Stecksicherheit, mit Spezial-Einschlagbolzen.
Abdeckkappe ist nach einschlagen des Bolzen unlösbar mit dem Profil verbunden.
Kappe verdrehgesichert.

Bestell Nr.	Artikel	Bestelleinheiten
ABDK 4/4U	Abdeckkappe 40x40 mit Einschlagbolzen	1/10/100 Stück