Aluminiumprofil- & Verbindungstechnologie

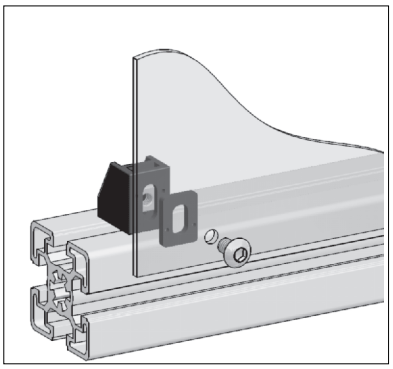

Sprengzeichnung: Aufbau mit Distanzplatte

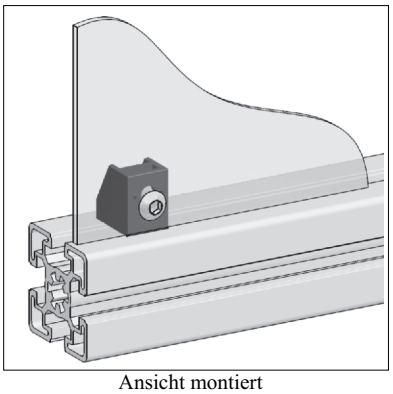

Ansicht montiert

Uniblock

Nut **10** mm

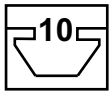

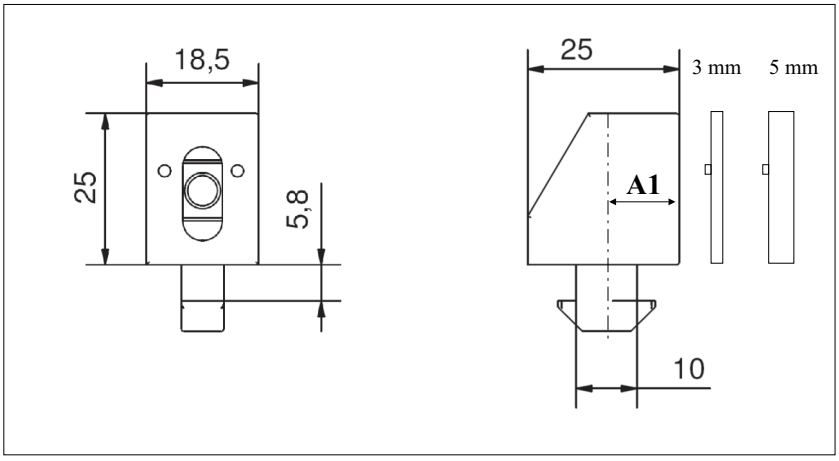

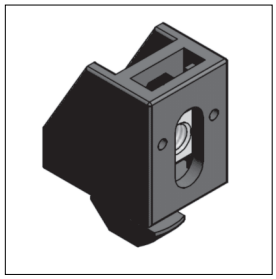

Technische Daten

Material: PA-GF

Farbe : schwarz

Anwendung

Zum befestigen verschiedener Flächenelemente, Distanzplatten ermöglichen variable Abstände zur Profilkante.

Befestigung

Profilseitig mit Kunststoffhammer, durch 90° Drehung selbstklemmend

Flächenelemente durch Befestigungsschraube M4, M5, M6.

Bestell Nr.	Artikel	Bestelleinheiten
10UBL -8	Uniblock Nut 10 mm, A1 = 8,5 mm, mit Kunststoffhammer	1 / 100 Stück
10UBL-14	Uniblock Nut 10 mm, A1 = 14 mm, mit Kunststoffhammer	1 / 100 Stück
DZPL 2	Distanzplatte (UBL 10...) Dicke 2 mm	1 / 100 Stück
DZPL 3	Distanzplatte (UBL 10...) Dicke 3 mm	1 / 100 Stück
DZPL 5	Distanzplatte (UBL 10...) Dicke 5 mm	1 / 100 Stück