Aluminiumprofil- & Verbindungstechnologie

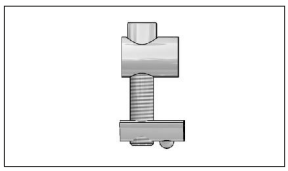
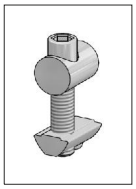
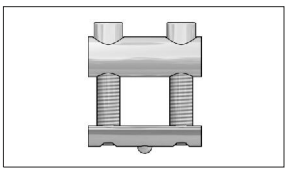
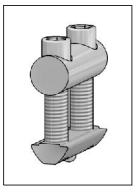
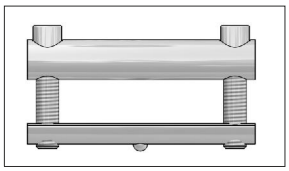
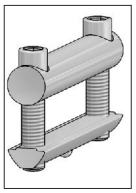

Anwendung

Zum verbinden von Profilen im Winkel 90°.

Vorgehensweise

Zur Herstellung äußerst massiver 90° Verbindungen, besonders geeignet zur Aufnahme hoher dynamischer Kräfte.

Vorteile: einfache Handhabung, geringer Bearbeitungsaufwand, kein herausrutschen des Verbinders beim verschieben, da der Verbinder über die Schraubenköpfe im Profil verankert ist . Selbstzentrierend, verdrehgesichert, alle kraftübertragenden Elemente aus hochwertigem Stahl.

Profil-Verbinder PV 90°

Edelstahl (***rostfrei***)

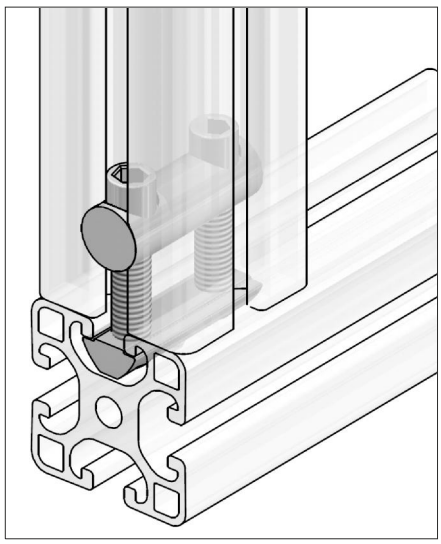

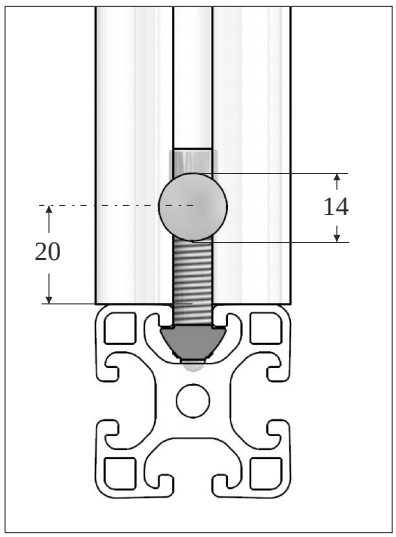

Technische Daten

Schrauben : Edelstahl V4A
Querstück : Edelstahl V2A
Nutenstein : Edelstahl V2A
(Schrauben inbus SW 6)

Bohrdurchmesser : 14 mm
Bohrabstand : 20 mm

Anwendung

Bei Verbindungen mit hohen Rostschutz.
Zur Herstellung äußerst massiver 90° Verbindungen, besonders geeignet zur Aufnahme hoher dynamischer Kräfte.
Vorteile: einfache Handhabung, geringer Bearbeitungsaufwand, kein herausrutschen des Verbinders beim verschieben, da der Verbinder über die Schraubenköpfe im Profil verankert ist
Selbstzentrierend, verdrehgesichert, alle kraftübertragenden Elemente aus, hochwertigen Stahl.

Bestell Nr.	Artikel	Bestelleinheiten
PV4D8-E	Profilverbinder **(Edelstahl)** Länge 40 mm M8, für Raster 40 mm	1 / 100 Stück
PV8D8-E	Profilverbinder **(Edelstahl)** Länge 80 mm M8, für Raster 80 mm	1 / 100 Stück
PV-E8-E	Profilverbinder **(Edelstahl)** einseitig, für beliebige Raster	1 / 100 Stück
PV-E8-16-E	Profilverbinder **(Edelstahl)** einseitig, für Profil 16 x 40 / 16 x 80	1 / 100 Stück
PV4D8-NSK-E	Nutenstein mit Steg 2 x M8 L = 39,4 mm **Edelstahl**	1 / 100 Stück
PV8D8-NSK-E	Nutenstein mit Steg 2 x M8 L= 79,6 mm **Edelstahl**	1 / 100 Stück