Aluminiumprofil- & Verbindungstechnologie

Profilserie Plattenklemmprofile Nut 10 mm.

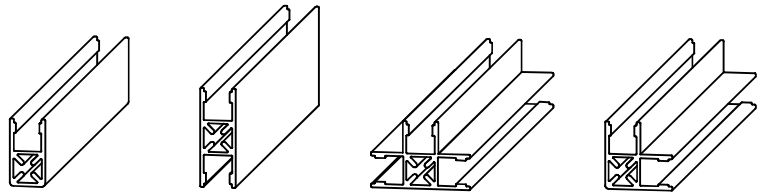

PLKLP10-U30 PLKLP10-H40 PLKLP10-T40 PLKLP10-E30

Plattenklemm - Profil 10 U-30

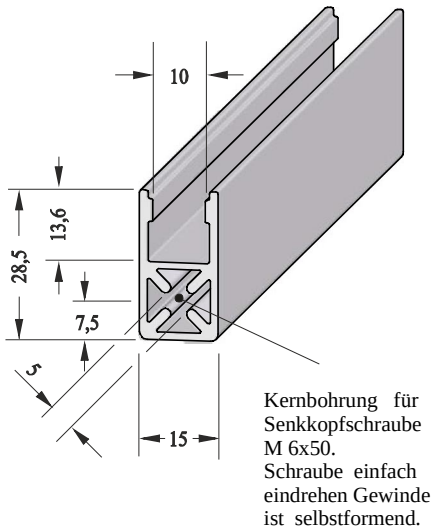

Kernbohrung für Senkkopfschraube M 6x50. Schraube einfach eindrehen Gewinde ist selbstformend.

Aufbau Rahmen

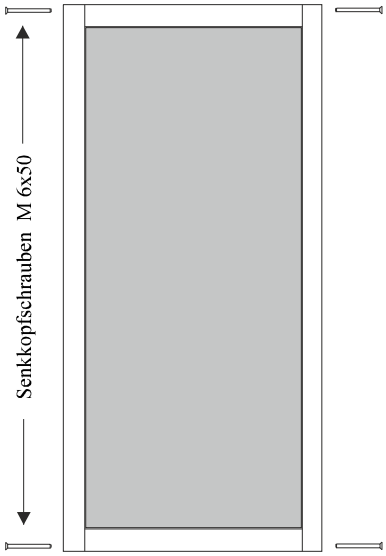

Ansicht mit Kunststoff-Klemmprofil

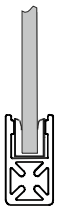

Weitere Plattenklemm - Profile auf den nächsten Seiten
PLKLP10-H40
PLKLP10-T40
PLKPL10-E30
PLKLP **techn. Daten**

Technische Daten

Al, eloxiert-Natur	
Ix	cm
Wx	cm
Profilfläche	1,70 cm 2
Gewicht	0,46 kg/m

Anwendung

Zum einfassen oder umrahmen von Platten. Plattendicke max. 10 mm, **ohne** Einfaßprofil. Mit Einfaßprofil Nut 10, Art. Nr. **10AEP-S** oder **10AEP-N** können Platten in einer Dicke von **1** - **8** mm geklemmt werden.
Die Profile können in 90° mittels Senkkopf - Schrauben M 6x50, ohne Gewindeschneiden miteinander verschraubt werden.
Bohrabstand für Schraube, von Kante Profil 7,5 mm.
Der Aufbau einer **Gehrungsverbindung** wird im Anhang unter technische Daten Plattenklemmprofile beschrieben.
Platten Zuschnittmaß = **23** mm größer, als die lichte Weite, Innenmaß Rahmen.
Beispiel: Lichte Weite Rahmen 1000 x 2000 mm.
Zuschnittmaß Platte + 23 mm = 1023 x 2023 mm.

Bestell Nr.	Artikel	Bestelleinheiten
PLKLP10-U30.0	Plattenklemmprofil Nut 10 - U	Zuschnitt max. 6000 mm
PLKLP10-U30.1	Plattenklemmprofil Nut 10 - U	8 Stangen a 6 m
PLKLP10-U30.2	Plattenklemmprofil Nut 10 - U	16 Stangen a 6 m
S-PLKLP10	Sägeschnitt	Gerader Schnitt