Aluminiumprofil- & Verbindungstechnologie

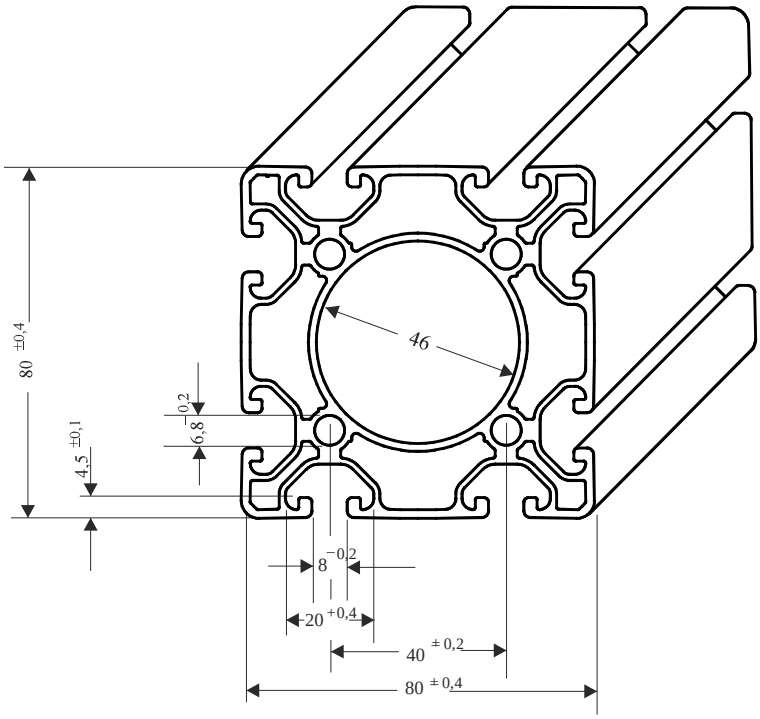

Profil 80x80 leicht - ECO

Technische Daten

Al, eloxiert-Natur

I	106,70	cm 4
W	26,67	cm 3
Profilfläche	15,00	cm 2
Gewicht	4,05	Kg/m

Anwendung

Für gewichtsoptimierte Konstruktionen, universell verwendbar.
Geeignet als Druckluftleitung.

Bestell Nr.	Artikel	Bestelleinheiten
PLE 80.8.0	Profil 80x80 leicht - ECO	Zuschnitt max. 6000 mm
PLE 80.8.1	Profil 80x80 leicht - ECO	2 Stangen a 6 m,
PLE 80.8.2	Profil 80x80 leicht - ECO	4 Stangen a 6 m,
S 88	Sägeschnitt	Gerader Schnitt