Aluminiumprofil- & Verbindungstechnologie

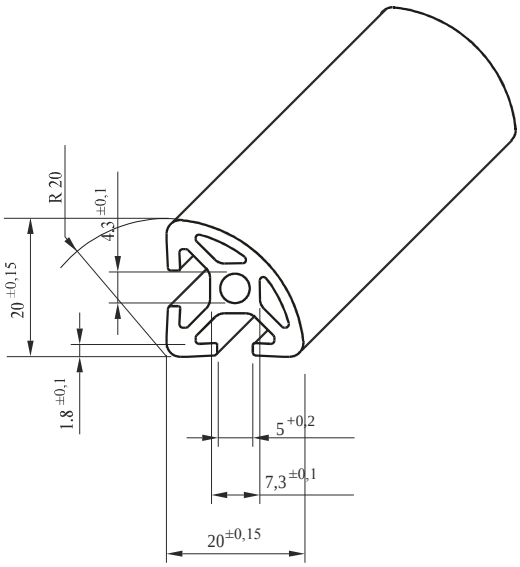

Profil 20 x 20 R - 90°

Technische Daten

Nutbreite	**5 mm**
Al, eloxiert	-Natur
I	0,58 cm 4
W	0,53 cm 3
Profilfläche	1,71 cm 2
Gewicht	0,46 kg/m
It	0,19 cm 4

Anwendung

Für leichte Konstruktionen.
Universell einsetzbar.

Bestell Nr.	Artikel	Bestelleinheiten
PR5.20.2.0-90°	Profil-Rund 20x20-90°	Zuschnitt max . 6000 mm
PR5.20.2.1-90°	Profil-Rund 20x20-90°	8 Stangen a 6 m
PR5.20.2.2-90°	Profil-Rund 20x20-90°	16 Stangen a 6 m
S 22	Sägeschnitt	Gerader Schnitt