Aluminiumprofil- & Verbindungstechnologie

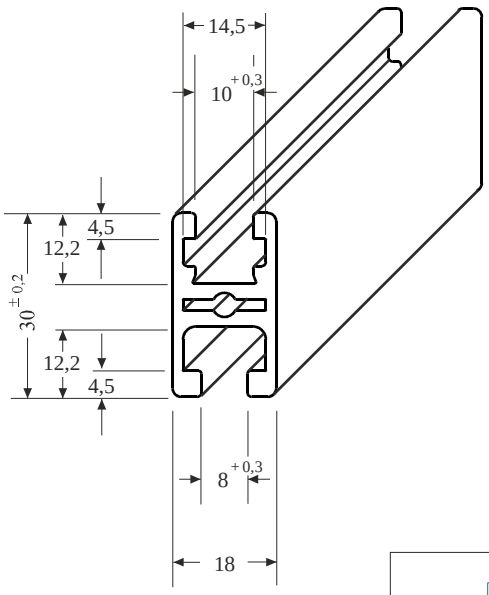

Klemmprofil 32x18

Klemmfeder

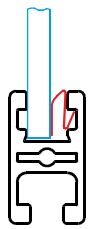

Plattenfixierung 1-9 mm

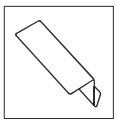

Klemmfeder

Die Klemmfeder kann beliebig vor oder nach dem einsetzen der Flächenelemente eingeklipst werden.

Technische Daten

Al, eloxiert-Natur

Ix	1,88 cm 4
Iy	1,12 cm 4
Wx	1,18 cm 3
Wy	1,24 cm 3
Profilfläche	2,50 cm 2
Gewicht	0,68 kg/m

Anwendung

Für Schutzvorrichtungen, Türen und Verkleidungen. Das Profil kann zur Aufnahme von Flächenelementen Beidseitig eingesetzt werden, (**Nut 8** oder **10 mm**). Bei Nut **8** oder **Nut 10 mm,** kann zur Klemmung von Flächenelementen das Einfaßprofil **AEP 8** oder **AEP10** verwendet werden.
Die Klemmfeder muß nachträglich montiert werden, hierzu wird die Klemmfeder zusammengedrückt und mit einer dünnen Spachtel in die Nut geschoben.

Bestell Nr.	Artikel	Bestelleinheiten
KLP 32/18	Klemmprofil 32x18	Zuschnitt max . 6000 mm
KLP 32/18	Klemmprofil 32x18	10 Stangen a 6m,
KLP 32/18	Klemmprofil 32x18	20 Stangen a 6m,
S 18/32	Sägeschnitt	Gerader Schnitt
EVS 32/18-BSO	Eckverbindersatz (verdrehgesichert)	1/100 Satz
EVS 32/18	Eckverbindersatz (verdrehgesichert)	1/100 Satz
KLF 32/18	Klemmfeder L=75	1/100 Stück