Aluminiumprofil- & Verbindungstechnologie

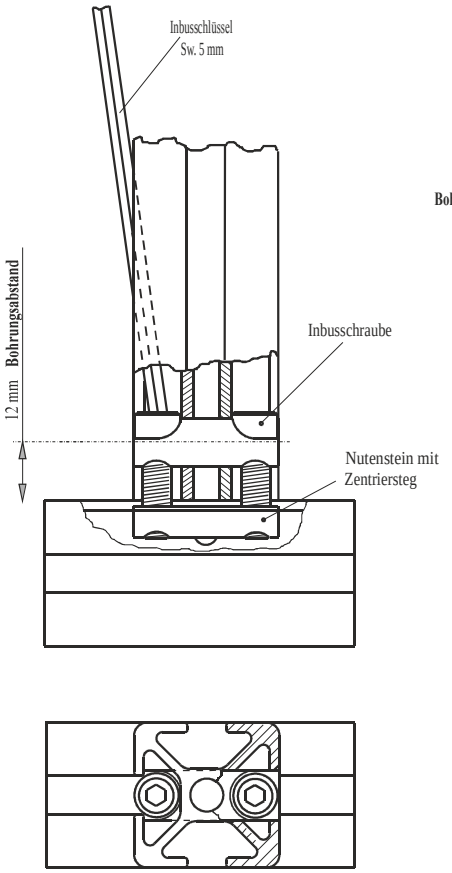

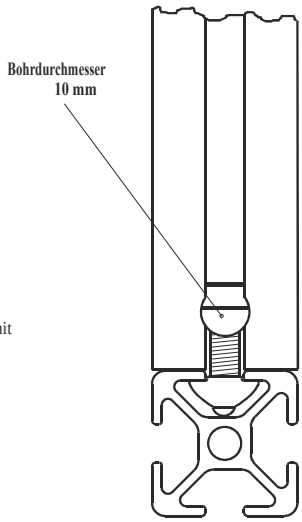

Profilverbinder PV 90 °

Raster 30 mm, Nut 8 mm

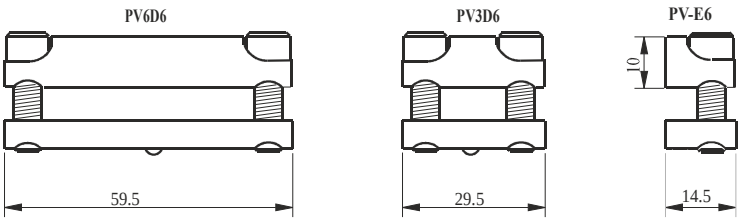

Seitenansicht

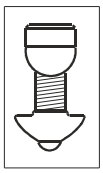

Technische Daten

Schrauben: Stahl verz.10.9
Querstück: Stahl verz. 8.8
Nutenstein: Stahl vergüt. verz.

Anwendung

Zur Herstellung massiver 90° - Verbindungen, besonders geeignet zur Aufnahme hoher dynamischer Kräfte.
Vorteile: einfache Handhabung, geringer Bearbeitungsaufwand, kein herausrutschen des Verbinders beim verschieben. Der Verbinder ist über die Schraubenköpfe im Profil verankert.
Selbstzentrierend, verdrehgesichert, alle kraftübertragenden Elemente aus hochwertigem Stahl.

Best-Nr.	Artikel	Bestelleinheiten
PV3D6	Profilverbinder Länge 30 mm M6.	1 / 100 Stück
PV6D6	Profilverbinder Länge 60 mm M6	1 / 100 Stück
PV-E6	Profilverbinder einseitig, für beliebige Raster.	1 / 100 Stück