Aluminiumprofil- & Verbindungstechnologie

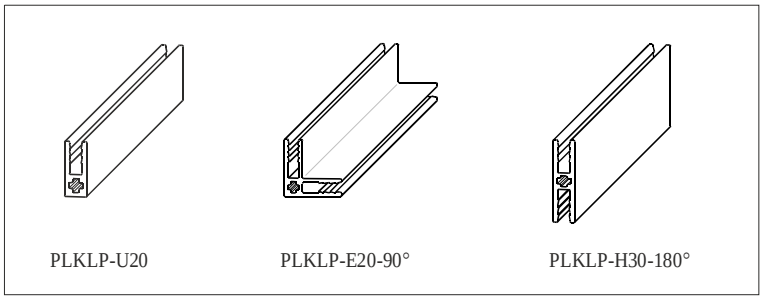

Plattenklemm - Profil E-20-90°

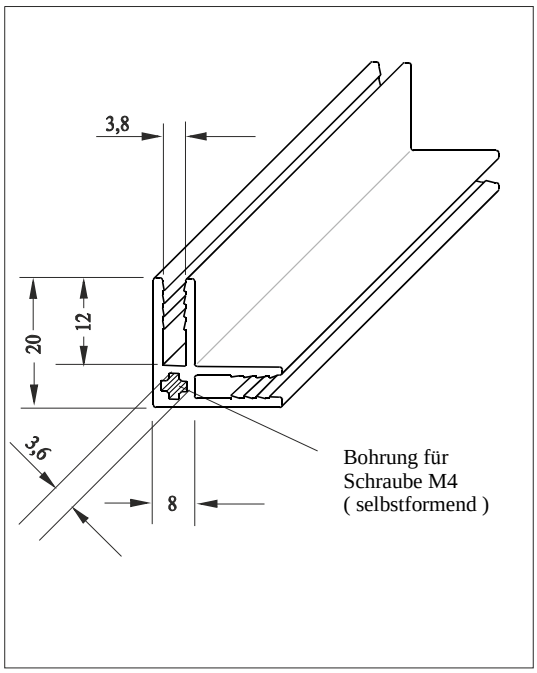

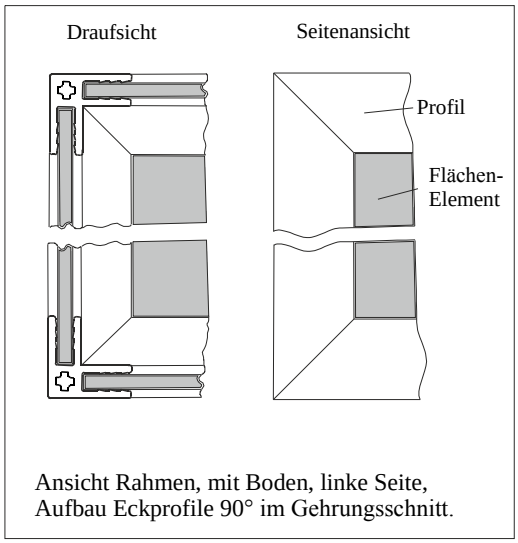

Ansicht Rahmen, mit Boden, linke Seite,
Aufbau Eckprofile 90° im Gehrungsschnitt.

Weitere Plattenklemm - Profile auf nächster Seite
PLKLP-H30-180°

Technische Daten

Al, eloxiert-Natur	
Profilfläche	1,35 cm 2
Gewicht	0,35 kg/m

Anwendung

Zum einfassen oder umrahmen von Platten. Bei Platten, Dicke 4 mm kann das Profil ohne Verschraubung, direkt auf das Flächenelement aufgeschlagen werden (selbstklemmend).
Beim einfassen dünnerer Platten können die Profile in 90° mittels Senkkopfschrauben M 4, ohne Gewindeschneiden, miteinander verschraubt werden.
Die Klemmung der Flächenelemente kann durch Moosgummi entsprechender Dicke erfolgen.
Ebenso können Schutzgitter, gerader Draht, Durchmesser 4 mm, umrahmt werden.

Bestell Nr.	Artikel	Bestelleinheiten
PLKLP-E20-90.0	Plattenklemmprofil - Eckprofil 90°	Zuschnitt max. 6000 mm
PLKLP-E20-90.1	Plattenklemmprofil - Eckprofil 90°	8 Stangen a 6 m
PLKLP-E20-90.2	Plattenklemmprofil - Eckprofil 90°	16 Stangen a 6 m
S-PLKLP	Sägeschnitt	Gerader Schnitt