Aluminiumprofil- & Verbindungstechnologie

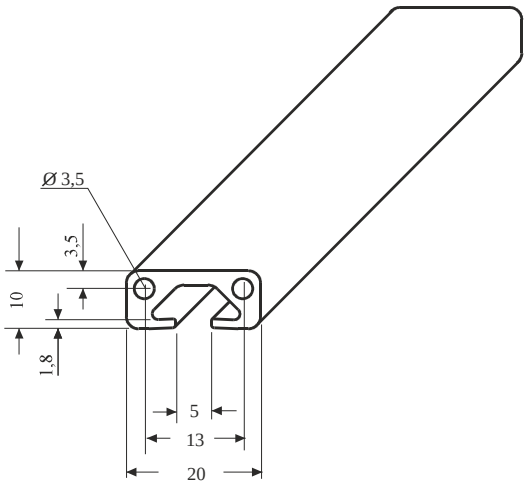

Profil 20 x 10

Technische Daten

Nutbreite **5 mm**
Al, eloxiert -Natur

Ix	0,12 cm 4
Iy	0,53 cm 4
Wx	0,22 cm 3
Wy	0,53 cm 3
Profilfläche	1,29 cm 2
Gewicht	0,35 kg/m
It	0,10 cm 4

Anwendung

Für leichte Konstruktionen.
Universell einsetzbar.

Bestell Nr.	Artikel	Bestelleinheiten
P5.20.1.0	Profil 20x10	Zuschnitt max. 6000 mm
P5.20.1.1	Profil 20x10	8 Stangen a 6 m
P5.20.1.2	Profil 20x10	16 Stangen a 6 m
S 21	Sägeschnitt	Gerader Schnitt