Aluminiumprofil- & Verbindungstechnologie

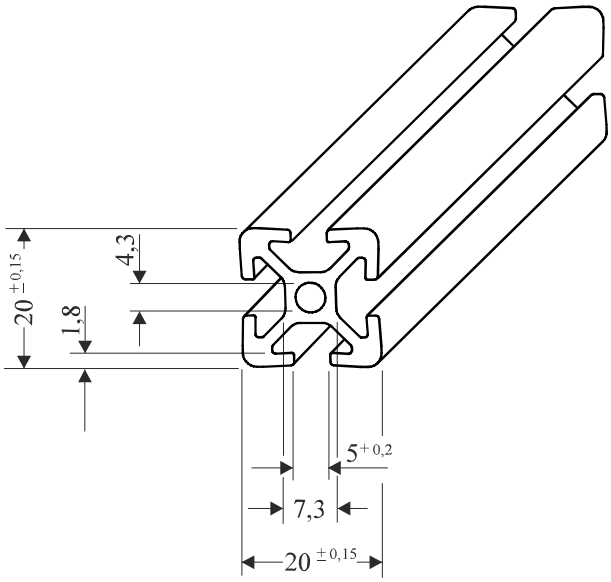

Profil
20 x 20

Technische Daten

Nutbreite	**5 mm**
Al, eloxiert	-Natur
I	0,73 cm 4
W	0,73 cm 3
Profilfläche	1,82 cm 2
Gewicht	0,49 kg/m
It	0,07 cm 4

Anwendung

Für leichte Konstruktionen.
Universell einsetzbar.

Bestell Nr.	Artikel	Bestelleinheiten
P5.20.2.0	Profil 20x20	Zuschnitt max. 6000 mm
P5.20.2.1	Profil 20x20	8 Stangen a 6 m
P5.20.2.2	Profil 20x20	16 Stangen a 6 m
S 22	Sägeschnitt	Gerader Schnitt