Aluminiumprofil- & Verbindungstechnologie

Bohrlehre Nut 5

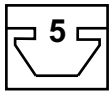

Bohrlehren Satz, Nut 5

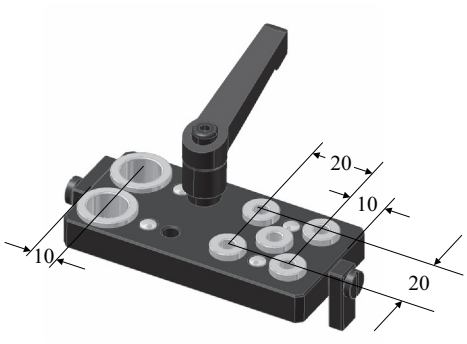

Bohrlehre Nut 5

Tiefenanschlag für Stufenbohrer

Technische Daten

Material :Stahl
Oberfläche :brüniert
Bohrbuchsen :gehärtet u. Geschliffen
Klemmung :Klemmhebel verstellbar
Längenanschlag :schwenkbar
Tiefenanschlag :Stahl, für Stufenbohrer

Anwendung

Zum durchbohren der Profilnuten mit positionsgenauen Bohrungen, Bohrungsdurchmesser 4,3 und 12 mm.
Klemmung über Klemmhebel-verstellbar, Längenanschlag beidseitig schwenkbar.
Tiefenanschlag für Stufenbohrer ist im Lieferumfang enthalten.

Bestell Nr.	Artikel	Bestelleinheiten
BHRL-5	Bohrlehre Nut 5, Farbe schwarz.	1 Stück