Aluminiumprofil- & Verbindungstechnologie

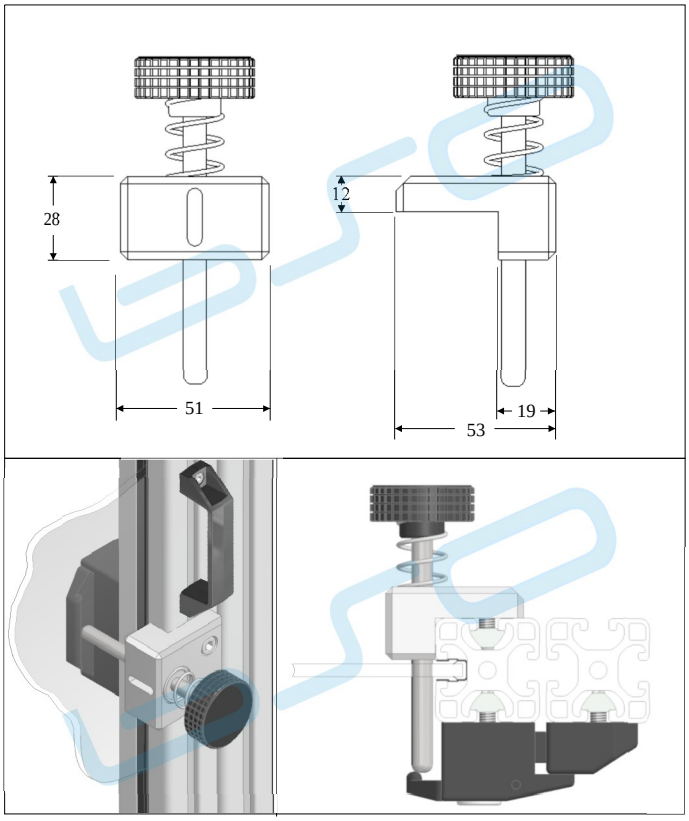

Innenöffner
für Fallenschloß

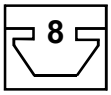

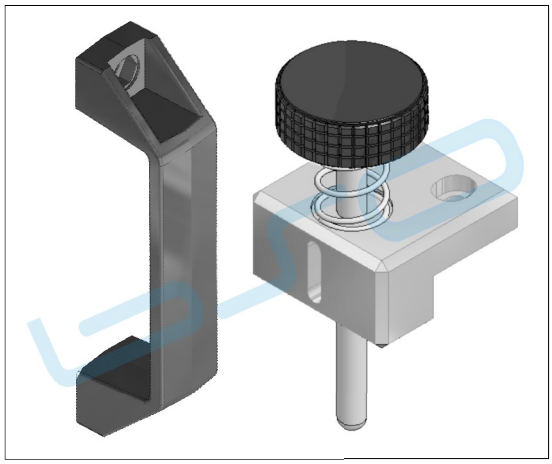

Technische Daten

Werkstoff - Öffner: Alu, Stahl, Kunststoff
Farbe :
(Alu) : blank
(Kunststoffteile) : schwarz
Gewicht : 0,22 Kg

Anwendung

Zum Öffnen des Fallenschlosses FLSC aus dem Innenbereich.
Satz bestehend aus **Druckelement** und **Handgriff,** Art Nr. M443.
Vor drücken des Öffners die Tür am Handgriff gegen unkontrolliertes aufschlagen sichern, Öffner durch drücken betätigen und die Türe am Handgriff öffnen.
Einfache Montage mittels anschrauben mit Schrauben und Nutensteine.
Montage:
Bei Türen und Schutzgitter den Öffner sowie den Handgriff gegenüber des Fallenschlosses, am Türprofil anschrauben.
Darauf achten, dass der Öffnerstößel die Öffnerklinke des Fallenschloßes kontaktiert.
Die Position des Öffners so wählen, dass das Öffnen des Fallenschloßes von Außen so gering wie möglich beeinträchtigt wird.
Bei Türen mit Flächenelementen muss eine Bohrung Ø 10 mm, zur Durchführung des Öffnerstößels in das Flächenelement eingebracht werden.

Bestell Nr.	Artikel	Bestelleinheiten
FLSC-IÖ	**Innen-Öffner Satz** für Fallenschloß	1/10
BFS-FLSC-IÖ	**Befestigungssatz** Innen-Öffner Satz für Fallenschloß (bestehend aus: 2 x Schrauben HRS618, 2 x Schrauben HRS616,) 4 x Nutensteine NSK86	1/10