Aluminiumprofil- & Verbindungstechnologie

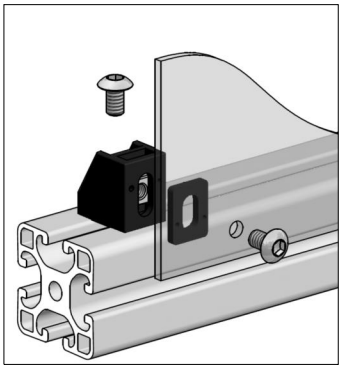

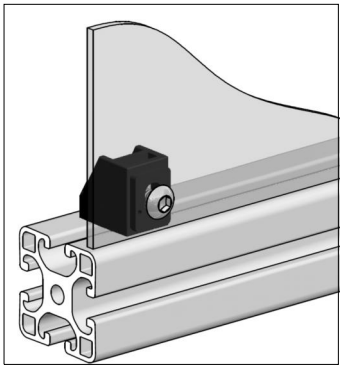

Befestigungs-Block

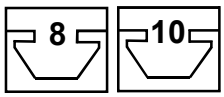

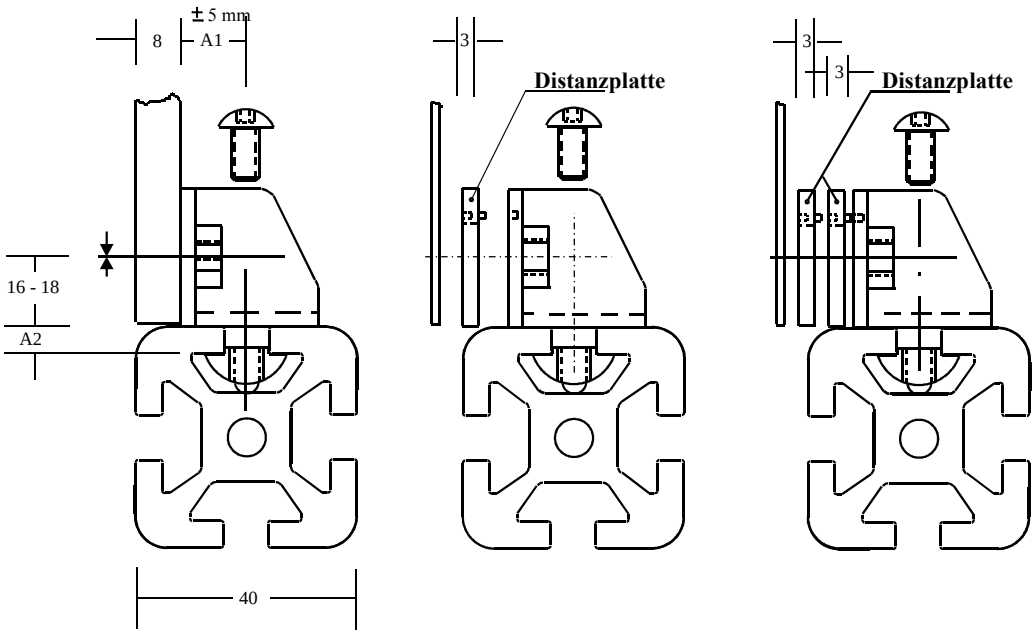

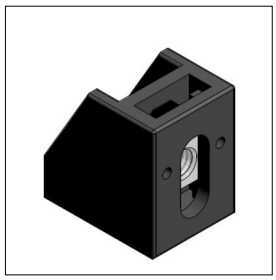

Technische Daten

Material: PA-GF

Anwendung

Zum Befestigen verschiedener Flächenelemente,
Distanzplatten ermöglichen variable Abstände zur Profilkante.

Befestigung:

Profilseitig mit Schraube, zusätzlich kann der Befestigungsblock über das Langloch variabel zur Profilkante verschoben werden.
Flächenelemente durch Befestigungsschraube M4, M5, M6.

Bestell Nr .	Artikel	Bestelleinheiten
BFBL-8	Befestigungsblock Nut 8mm, A1= variabel / M4, M5, M6	1 / 100 Stück
10BFBL-14	Befestigungsblock Nut 10mm, A1= variabel / M4, M5, M6	1 / 100 Stück
DZPL 2	Distanzplatte Dicke 2 mm	1 / 100 Stück
DZPL 3	Distanzplatte Dicke 3 mm	1 / 100 Stück
DZPL 5	Distanzplatte Dicke 5 mm	1 / 100 Stück