Aluminiumprofil- & Verbindungstechnologie

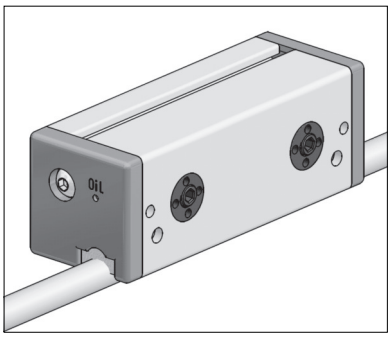

Abdeck- u. Schmiereinheit Satz 14

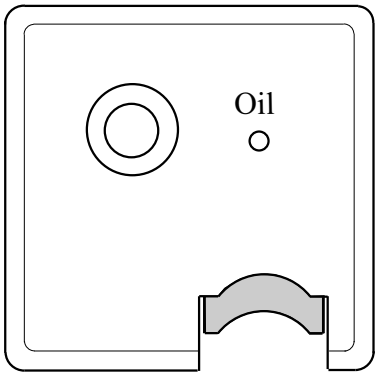

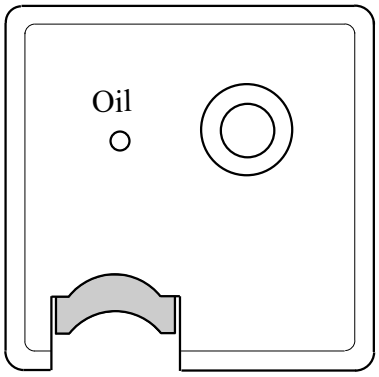

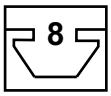

Technische Daten

Material : PA-GF
Farbe : schwarz
Satz, bestehend
aus Abdeckung :Rechts u. Links
2 St. Habrundschr. M8x10

Anwendung

Als Abdeckkappe mit integriertem Abstreif - und Schmiersystem für Laufrolleneinheiten **LE 14**.
Abstreifung und Schmierung erfolgt über einen geölten, federnden Filz.
Der Filz kann über eine Bohrung beliebig nachgeölt werden.
Nachölzyklus alle 6 Monate.

Bestell Nr .	Artikel	Bestelleinheiten
ASH14-S	Abstreif u. Schmiersystem 14	1 Satz