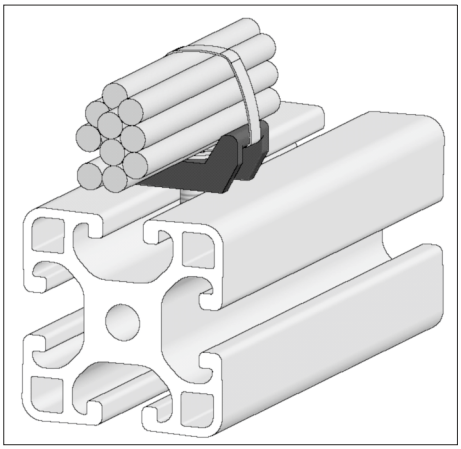

Kabelbindersockel

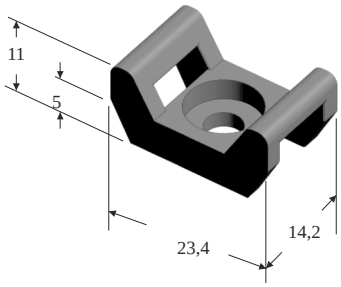

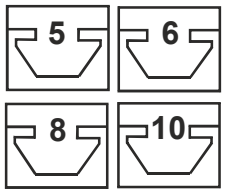

Technische Daten

Material : PA 6.6 / schwarz
Gewicht : 1,2 g
Bandbreite : max. 7,6 mm

Anwendung

Zum Aufnehmen von Kabelbindern, Befestigung durch Halbrundschraube M5.

Bestell Nr.	Artikel	Bestelleinheiten
092 070S	Kabelbindersockel (schwarz)	10 / 100 St.

Kabelbinder

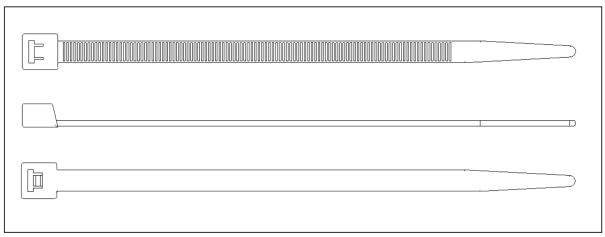

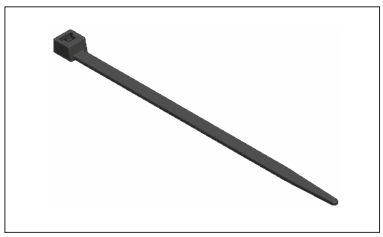

Technische Daten

Material : PA 6.6 / schwarz
Breite : 4,2 / 7,6 mm
Zugkraft : 4,2 mm = 21,2 Kg. / 7,6 mm = 54,4 Kg.

Anwendung

Zum Bündeln von Kabel und Schläuchen, universal verwendbar.

Bestell Nr.	Artikel	Bestelleinheiten
092 414	Kabelbinder 4,2 x 140 mm	100 Stück
092 430	Kabelbinder 4,2 x 300 mm	100 Stück
092 728	Kabelbinder 7,6 x 280 mm	100 Stück