Aluminiumprofil- & Verbindungstechnologie

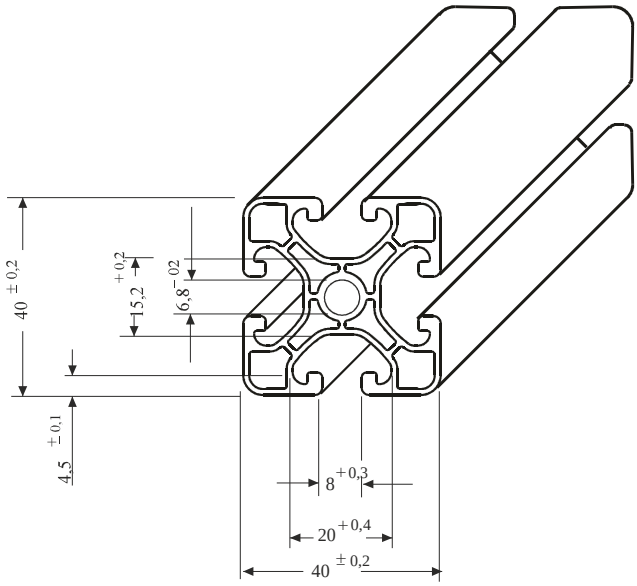

Profil
40 x40
Leicht - ECO

Technische Daten

Al, eloxiert -Natur	
I	7,38 cm 4
W	3,69 cm 3
Profilfläche	5,07 cm 2
Gewicht	1,37 kg/m

Anwendung

Für gewichtssparende Konstruktionen.
Universell verwendbar.

Bestell Nr.	Artikel	Bestelleinheiten
PLE 40.4.0	Profil 40x40 ECO	Zuschnitt max. 6000 mm
PLE 40.4.1	Profil 40x40 ECO	8 Stangen a 6m,
PLE40.4.2	Profil 40x40 ECO	16 Stangen a 6 m,
S 44	Sägeschnitt	Gerader Schnitt