Aluminiumprofil- & Verbindungstechnologie

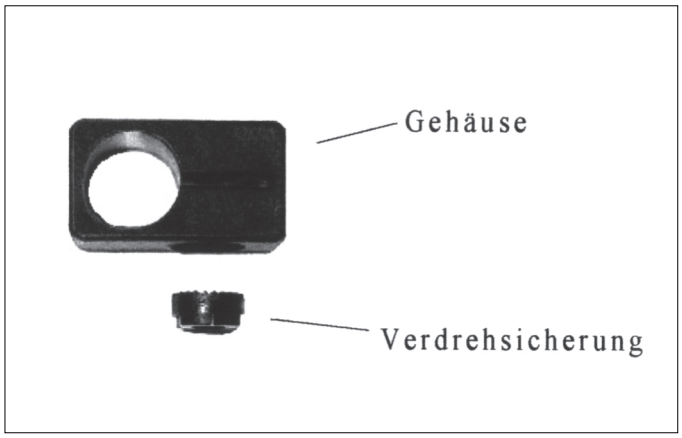

Endschalter Halter

Ø 8/ 12 / 18 mm

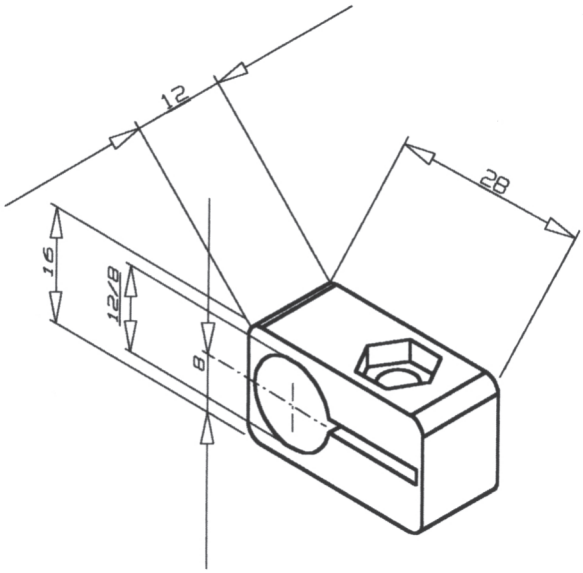

Technische Daten

Material: PA-GF

Anwendung

Zum befestigen von Endschaltern, Initiatoren oder beliebigen Elementen.
Ohne Verdrehsicherung beliebig im Winkel einstellbar, mit Verdrehsicherung im Raster einstellbar.
Halter Durchmesser > 18 mm sind mit Befestigungs - schraube, Halter für Durchmesser < 18 mm sind ohne Befestigungsschraube.

Bestell Nr.	Artikel	Bestelleinheiten
ESH-D08	Endschalterhalter D = 08 mm	1 / 100 Stück
ESH-D12	Endschalterhalter D = 12 mm	1 / 100 Stück
ESH-D18	Endschalterhalter D = 18 mm	1 / 100 Stück