Aluminiumprofil- & Verbindungstechnologie

HSE664

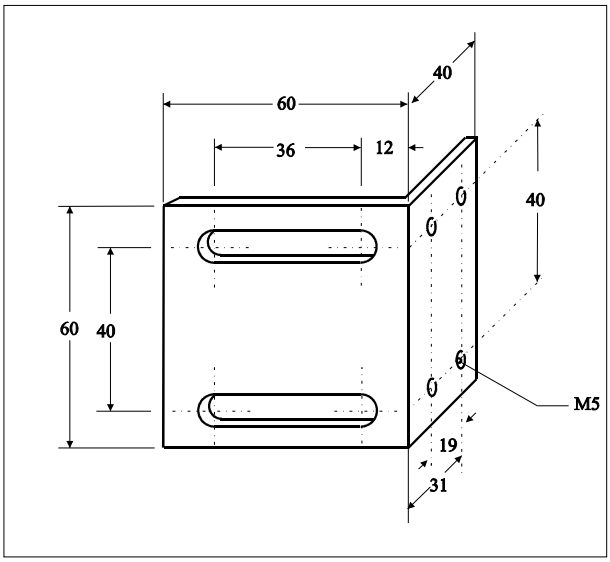

Halter
für Sicherheits-Endschalter

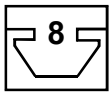

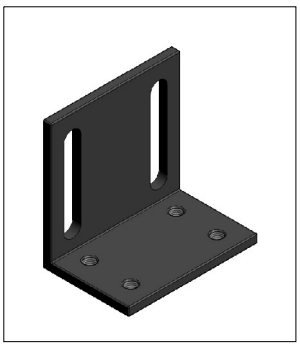

Material: Aluminium
Farbe : Schwarz

Winkel-Set besteht aus:

2 St. HRS 516 / 2 St. HRS 814
2 St. Scheiben 8 mm / 2 St. Nosk 88
2 St. Senkschrauben 516 / 2 St. Nutensteine ZN - M5

Anwendung

Universal - Winkel zum befestigen von Sicherheitsendschalter.

Best. Nr.	Artikel	Bestelleinheiten.
HSE664	Halter für Sicherheitsendschalter, schwarz elox.	St.
HSE664-S	Halter für Sicherheitsendschalter, schwarz elox.	Satz.