Aluminiumprofil- & Verbindungstechnologie

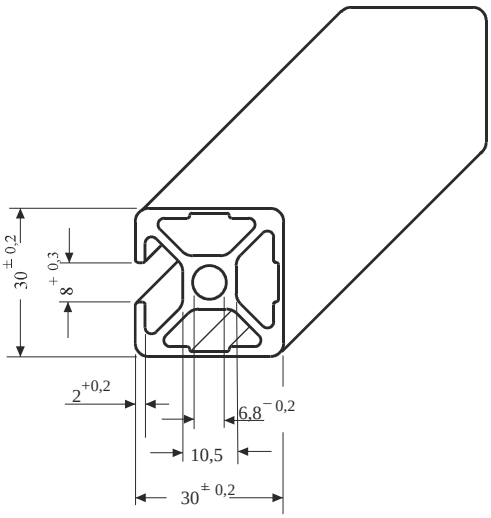

Profil
30 x 30 3N

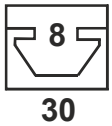

Technische Daten

Nutbreite **8mm**
Al, eloxiert - Natur

Ix	3,58 cm 4
Iy	3,35 cm 4
Wx	2,38 cm 3
Wy	2,26 cm 3
Profilfläche	3,46 cm 2
Gewicht	0,99 kg/m

Anwendung

Für leichte Konstruktionen
Universell einsetzbar.
Standardnutensteine NSK8.
mit Steg , für Nut 8 mm
einsetzbar.

Bestell Nr.	Artikel	Bestelleinheiten
P 30.3.0-3N	Profil 30x30, drei Nuten geschl.	Zuschnitt max. 6000 mm
P 30.3.1-3N	Profil 30x30, drei Nuten geschl.	8 Stangen a 6 m
P 30.3.2-3N	Profil 30x30, drei Nuten geschl.	16 Stangen a 6 m
S 33	Sägeschnitt	Gerader Schnitt