Aluminiumprofil- & Verbindungstechnologie

M 442
ECO (115)

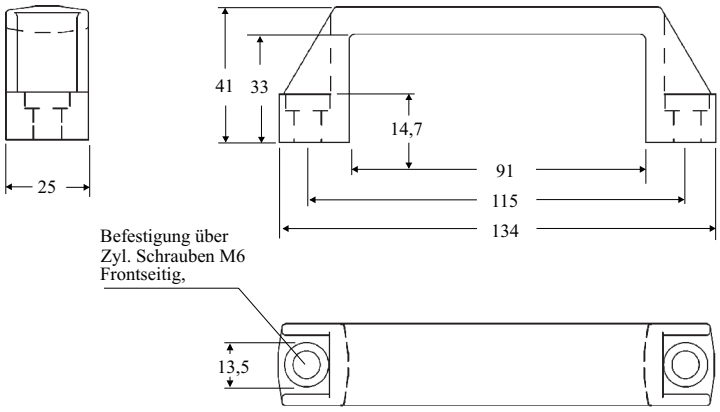

Handgriff
(Kunststoff, PA)

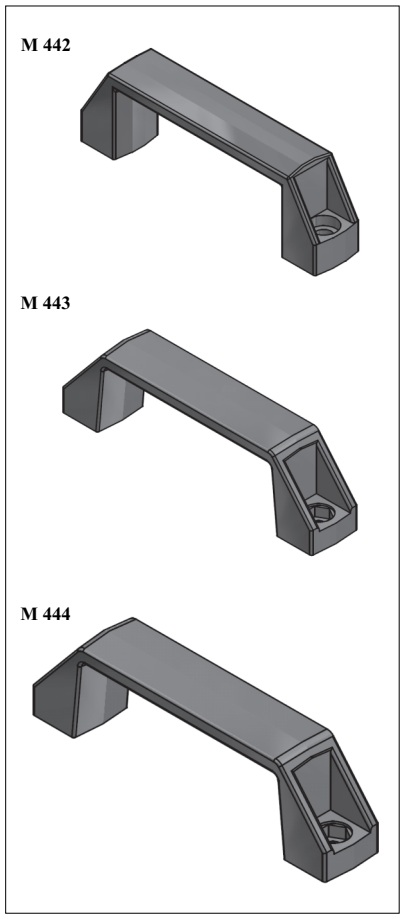

M 444
Groß (150)

M 443
Klein (122)

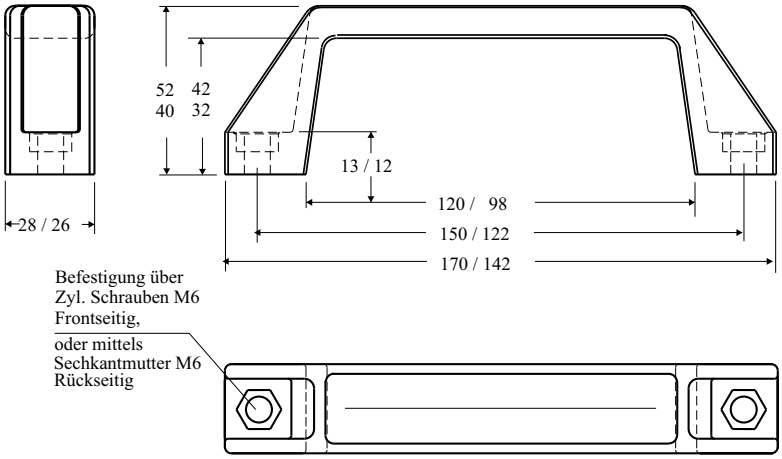

Technische Daten

Werkstoff : PA
Farbe : schwarz

Anwendung

Für alle Anwendungen, universell einsetzbar, Rück und Frontmontage.

Bestell Nr	Artikel			Bestelleinheiten	
M 442	Handgriff ECO	(115) PA-	schwarz	1 / 10 / 100	Stück
M 443	Handgriff klein	(122) PA-	schwarz	1 / 10 / 100	Stück
M 444	Handgriff groß	(150) PA-	schwarz	1/ 10 / 100	Stück