Aluminiumprofil- & Verbindungstechnologie

Handgriff.

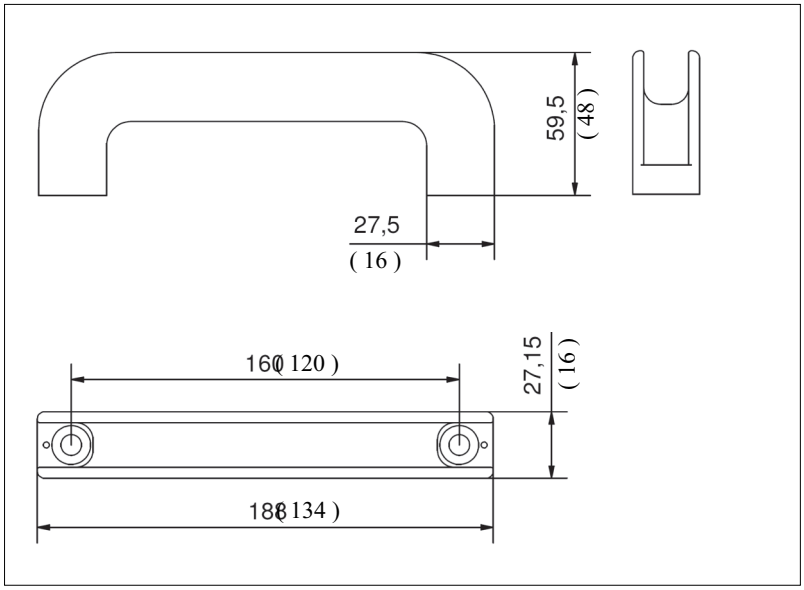

Handgriff

(Kunststoff, PA)

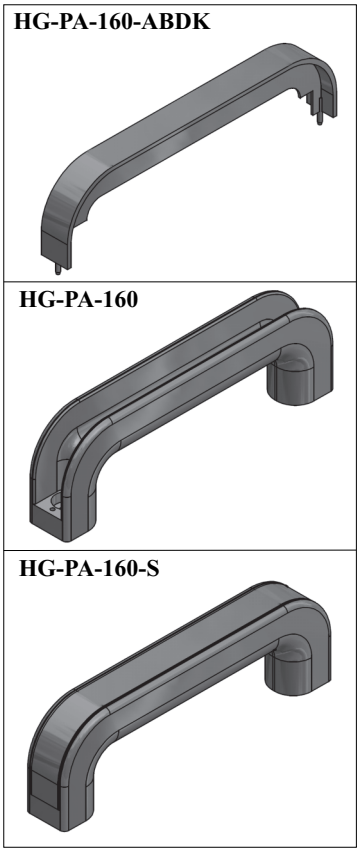

Abdeckkappe für Handgriff.

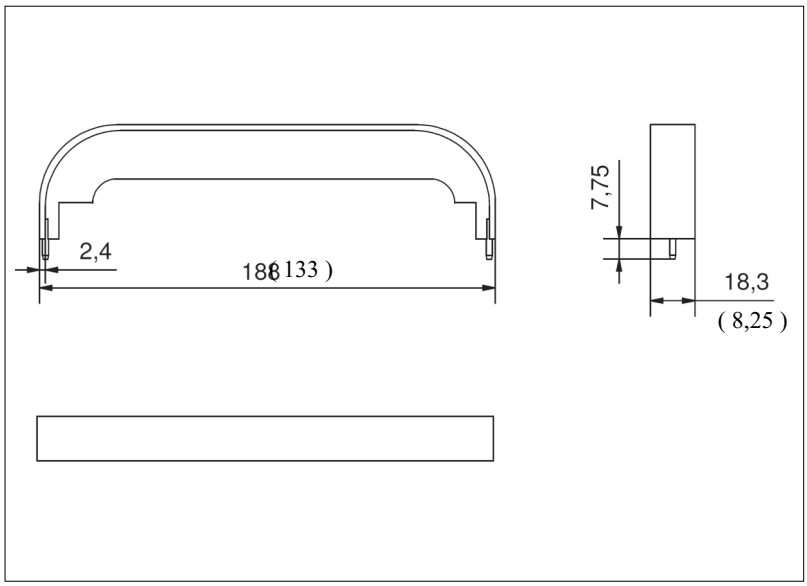

Technische Daten

Werkstoff : PA-GF
Farbe : schwarz
Gewicht : 94 g (30g)

Anwendung

Für alle Anwendungen, universell Einsetzbar.

Bestell Nr.	Artikel	Bestelleinheiten	
HG-PA-160-ABDK	Handgriff Pa-GF-160 Abdeckkappe	1	Stück
HG-PA-160	Handgriff PA-GF-160	1	Stück
HG-PA-160-S	Handgriff PA-GF-160-Set	1	Stück
HG-PA-120-ABDK	Handgriff Pa-GF-120 Abdeckkappe	1	Stück
HG-PA-120	Handgriff PA-GF-120	1	Stück
HG-PA-120-S	Handgriff PA-GF-120-Set	1	Stück