Aluminiumprofil- & Verbindungstechnologie

Gitterhalter GH-WG8

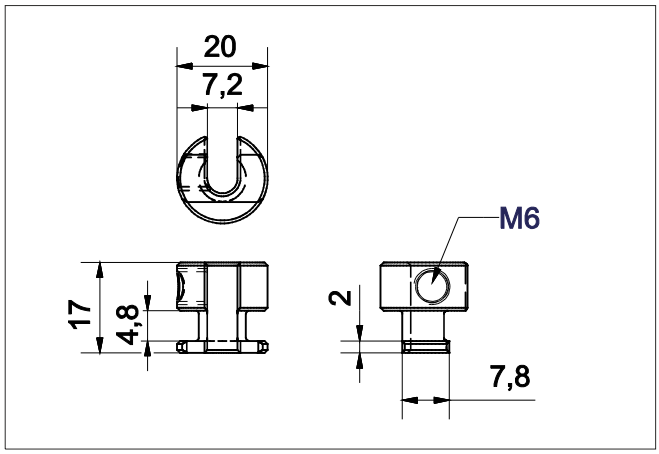

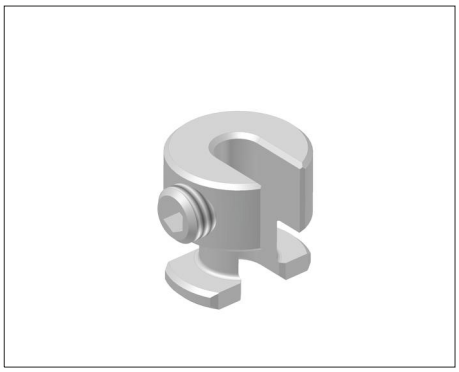

Technische Daten

Material	:	Stahl / galv. verzinkt
Gewicht	:	17,9 gr.
Für Drahtdicke	:	2 - 6 mm für gerade Gitter 2 - 4 mm für Wellgitter

Anwendung

Zum sichern von Wellgitter in Profilnuten, gegen herausziehen.

Einbauweise:

Gitterhalter in die Profilnut einsetzen, um 90° drehen, den Gitterhalter mit der Öffnung zum Draht schieben, bis dieser von der Aussparung des Gitterhalters umschlossen ist, Gitterhalter gegen den Draht drücken und Gewindestift fest anziehen.

Speziell für **Wellgitter** bis Drahtstärke von 4,0 mm.

Bestell Nr.	Artikel	Bestelleinheiten
GH-WG8	Gitterhalter, Nut 8, für **Wellgitter** und gerade Gitter	1/ 100 Stück